ДиКом Завод металлической мебели и стеллажей

dikom.ru

ПАСПОРТ

Стол монтажный ДиКом СР-М

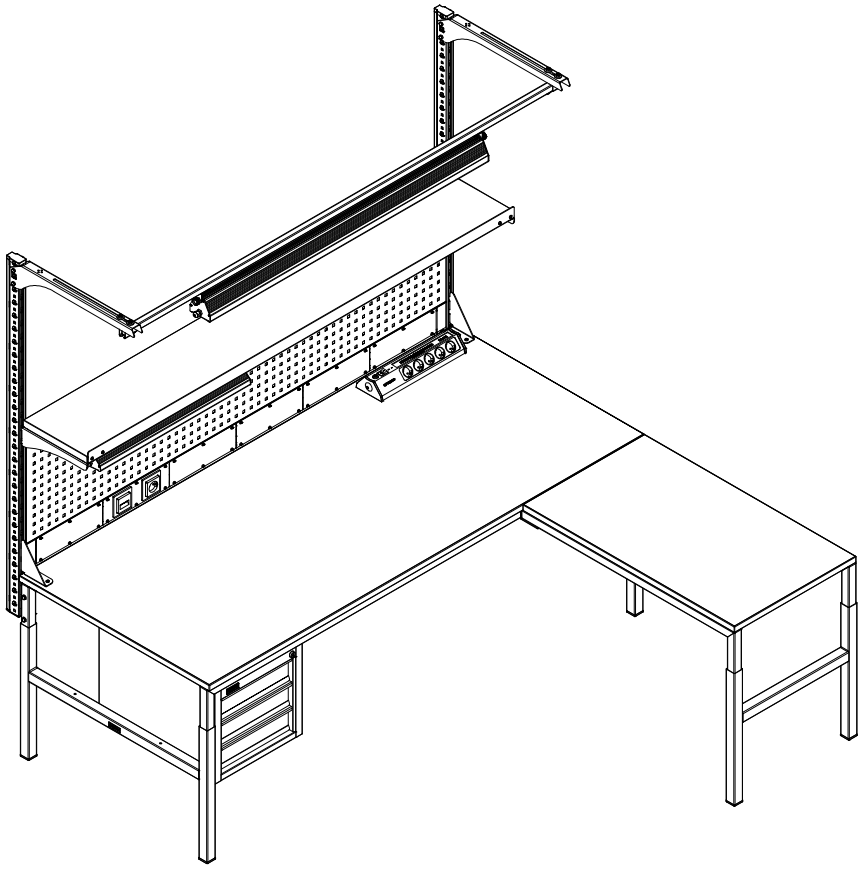

Дата изготовления _____ Контролёр ОТК _____ Упаковщик_____

Санкт-Петербург

1. Общие сведения

1.1. Стол монтажный ДиКом СР-М, регулируемый по высоте от 665 мм до 965 мм с шагом 30 мм, представляет собой сборно-разборную модульную конструкцию со столешницей.

Исполнение с антистатическим покрытием ESD подходит для работ с электрооборудованием, соответствует ТУ 31.09.11-008-71434239-2021, ГОСТ IEC 61340-5-1-2019.

Максимальная нагрузка на столешницу - **300 кг.**

Максимальная нагрузка на экран - **100 кг** (включая нагрузку на консоль и аксессуары)**.**

Максимальная нагрузка на выдвижной ящик тумбы ВЛ-003 - **30 кг.**

Изготовлено по ТУ 31.09.11.190-005-71434239-2020, ГОСТ Р 58863-2020.

1.2. Изготовитель: ООО "ДиКом-Сервис".
Адрес: Россия, 196655, г. Санкт-Петербург, Колпино, Сапёрный переулок, дом 3.
Электронный адрес: www.dikom.ru.

1.3. Предприятие-изготовитель оставляет за собой право вносить изменения в конструкцию изделия, не ухудшающие его потребительские свойства. При этом возможны изменения характеристик и комплекта поставки.

2. Комплект поставки

2.1. СР-М-100/150/200 (/90) Столешница

№	Наименование	Кол-во	Изображение
A	СР-М-100 Столешница СР-М-100/90 Столешница СР-М-150 Столешница СР-М-150/90 Столешница СР-М-200 Столешница СР-М-200/90 Столешница	1	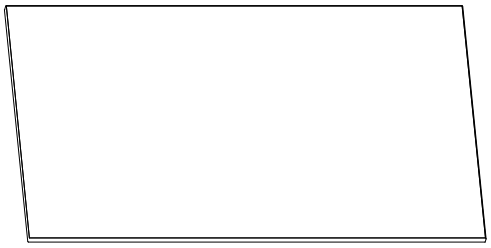

2.2. СР-М Столешница доп.

№	Наименование	Кол-во	Изображение
B	СР-М Столешница доп.	1	

2.3. СР-М-100/150/200 (/90) Рама ESD, комплект

№	Наименование	Кол-во	Изображение
C	Рама поперечная задняя 100/150/200	1	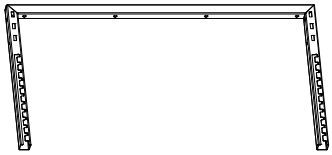
D	Рама поперечная передняя 100/150/200	1	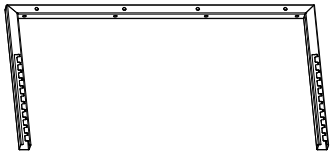
E	СР-М Рама продольная СР-М Рама продольная/90	2	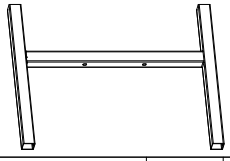

F	Болт М8х20	8		I	Саморез 5,5х16	8	
G	Гайка прямоуг. спаренная М8	4		J	Заглушка под трубу 40х40	4	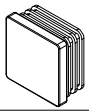
H	Заглушка 12	8		K	Шильда самоклеющаяся	1	

2.4. СР-М Рама ESD доп., комплект

№	Наименование	Кол-во	Изображение
L	Рама стола дополнительного	2	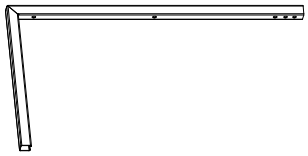
M	СР-М Рама продольная доп.	1	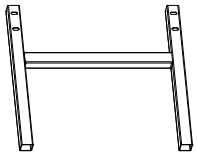
N	Кронштейн	1	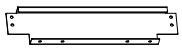

F	Болт М8х20	10		I	Саморез 5,5х16	6	
G	Гайка прямоуг. спаренная М8	2	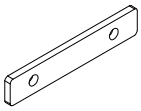	O	Заглушка под трубу 35х35	2	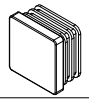
H	Заглушка 12	6		J	Заглушка под трубу 40х40	2	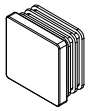

2.5. СР-М Стойки экрана боковые 850/1430 ESD

№	Наименование	Кол-во	Изображение
P	СР-М Стойка экрана 850/1430	2	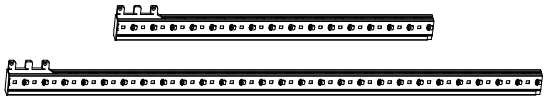

Q	Упор левый	1		I	Саморез 5,5х16	6	
R	Упор правый	1		T	Гайка самоконтр. М8	4	
S	Болт М8х50	4		U	Шайба 8	8	
				V	СТ-031 Заглушка	2	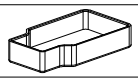

2.6. ВС Экран 100/150/200 ESD

№	Наименование	Кол-во	Изображение
W	ВС Экран 100/150/200	1	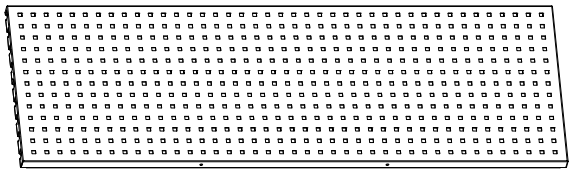
X	Саморез 4,8х13	2	

2.7. Электропанель на экран

№	Наименование	Кол-во	Изображение
Y	Электропанель	1	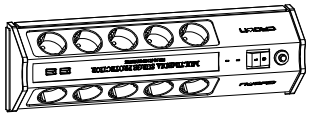

2.8. Заземление столешницы

№	Наименование	Кол-во	Изображение
AA	Провод заземления	1	

AB	Винт М6х50	1		AD	Шайба 6	2	
AC	Гайка М6 с фланцем	1		AE	Шайба 6 стопорная	1	

2.9. Консоль (2 шт.), комплект ESD

№	Наименование	2 шт. комплект	Изображение
AF	Консоль	2	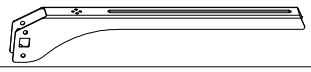
S	Болт M8x50	4	
T	Гайка самоконтр. M8	4	

2.10. Перекладина-направляющая 100/150/200

№	Наименование	Кол-во	Изображение
AG	Перекладина-направляющая 100/150/200	1	

AH	Заглушка 25x25	2		AJ	Болт M8x16	8	
T	Гайка самоконтр. M8	6		AK	Шайба 8 широкая	6	
AI	Кронштейн	4	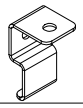	AL	Пластина M8	2	

2.11. Светильник светодиодный ДиКом - 30.01.700/ - 60.01.1300

№	Наименование	Кол-во	Изображение
AM	Светильник светодиодный ДиКом 30.01.700 / Светильник светодиодный ДиКом 60.01.1300	1	
AJ	Болт M8x16	2	
AL	Пластина M8	2	

2.12. ВС Полка на экран 100/150/200 ESD

№	Наименование	Кол-во	Изображение
AN	Кронштейн под полку правый	1	
AO	Кронштейн под полку левый	1	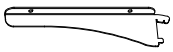
AP	Упор 100/150/200	1	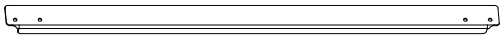
AQ	Полка 100/150/200	1	
AR	Винт M6x16	8	
AD	Шайба 6	8	
AS	Гайка самоконтр. M6	8	

2.13. ВЛ-003 Тумба подвесная ESD

№	Наименование	Изображение
AT	ВЛ-003 Тумба инструментальная ESD	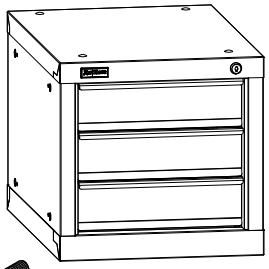 **AU** Болт M8x18 - 4 шт. **AH** Шайба 8 широкая - 4 шт.

2.14. CP-M Рамка/ Рамка 90 под подвесную тумбу ESD

№	Наименование	Кол-во	Изображение	№	Наименование	Кол-во	Изображение
AW	Связь продольная/ Связь продольная 900	2		AJ	Болт M8x16	4	
				AX	Гайка прямоугольная M8	4	

2.15. BC Короб для коммуникаций 100/150/200 ESD

№	Наименование	100	150	200	Изображение
AY	BC Короб для коммуникаций 100/150/200	1	1	1	
AZ	Вставка	3	4	6	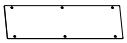
BA	Заглушка задняя	3	4	6	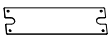
X	Саморез 4,8x13	32	42	62	

2.16. BC Экран 100/150/200 Панель облицовочная ESD

№	Наименование	Кол-во	Изображение
BB	BC Экран 100/150/200 Панель облицовочная ESD	1	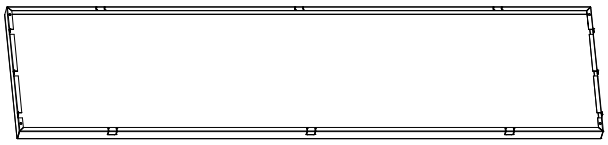

2.17. BC Короб 100/150/200 Панель облицовочная ESD

№	Наименование	Кол-во	Изображение
BC	BC Короб 100/150/200 Панель облицовочная ESD	1	

2.18. Наполнение Короба для коммуникаций - каждый элемент приобретается отдельно по выбору Покупателя

№	Наименование	Изображение
BD	Вставка с сетевым фильтром под 8 розеток	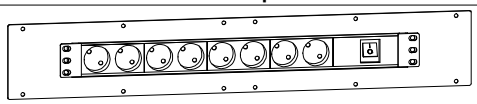 **X** Саморез 4,8x13 - 12 шт. **BE** Винт M5x10 - 6 шт. **BF** Гайка M5 - 6 шт.
BG	Вставка с 2 пневматическими БРС и цанговыми фитингами (шланг 10)	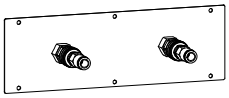 **X** Саморез 4,8x13 - 6 шт.
BH	Вставка с кабелепроходом	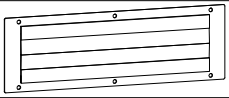 **X** Саморез 4,8x13 - 6 шт.
BI	Вставка под 2 розетки	**BJ** Винт M4x16 - 8 шт. **BK** Шайба 4 - 8 шт. 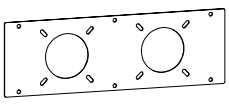 **BL** Гайка M4 - 8 шт. **X** Саморез 4,8x13 - 6 шт.

BM	Розетка с заземлением 16A		BP	Рамка однопостовая	
BN	Розетка с заземлением и крышкой 16A IP20		BQ	Выключатель двухклавишный	
			BR	Выключатель одноклавишный	
BO	Розетка двойная компьютерная RJ45		BS	Вывод кабеля	

3. ИНСТРУКЦИЯ ПО СБОРКЕ

Рекомендуется использовать намагниченные отвёртки или биты (насадки на шуруповёрт).

3.1. Сборка рамы

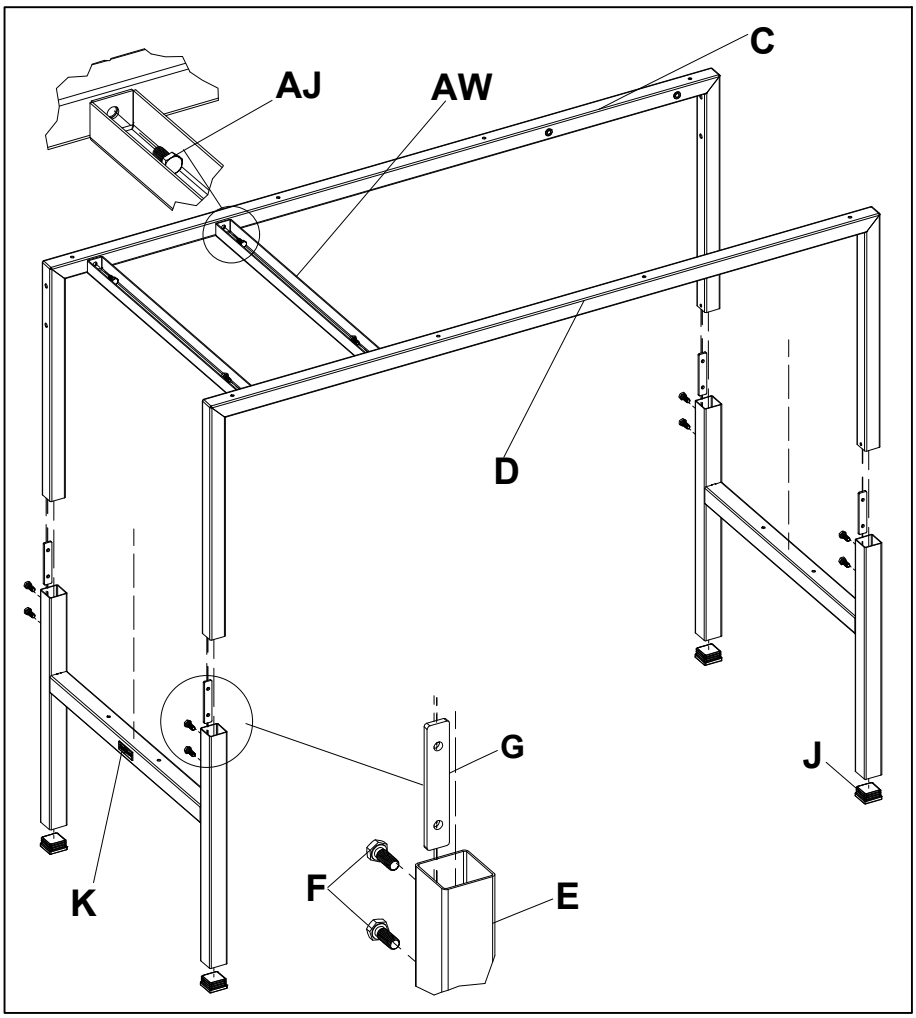

Установить заглушки **J** и шильду **K** на раму продольную **E**.
Установить рамы поперечные в рамы продольные на требуемой высоте, наживив гайки **G** на болты **F** (M8x20).
При наличии тумбы подвесной установить на рамы поперечные (**C**, **D**) справа и/или слева связи продольные **AW,** наживив болты **AJ** (M8x16).

3.2. Установка тумбы подвесной

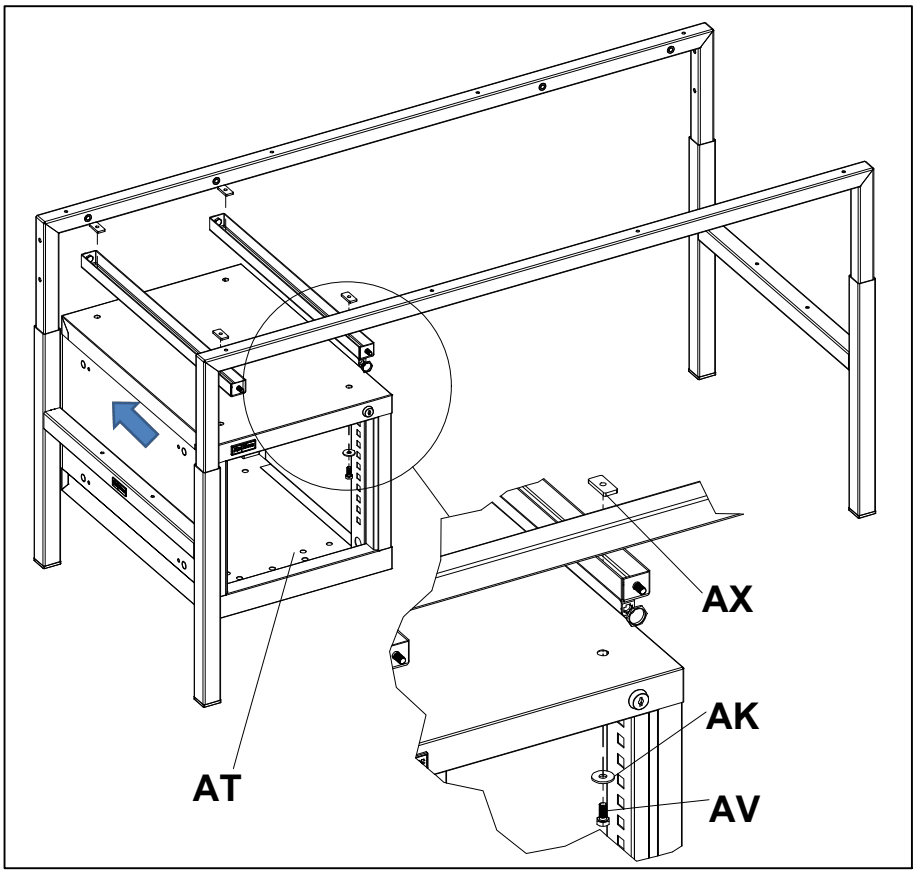

Наживить тумбу подвесную ВЛ-003 **AT** на раму при помощи болтов **AV** (M8x18), шайб **AK** и гаек прямоугольных **AX**.
Сдвинуть тумбу назад для доступа к отверстиям в раме.

3.3. Сборка рамы дополнительной

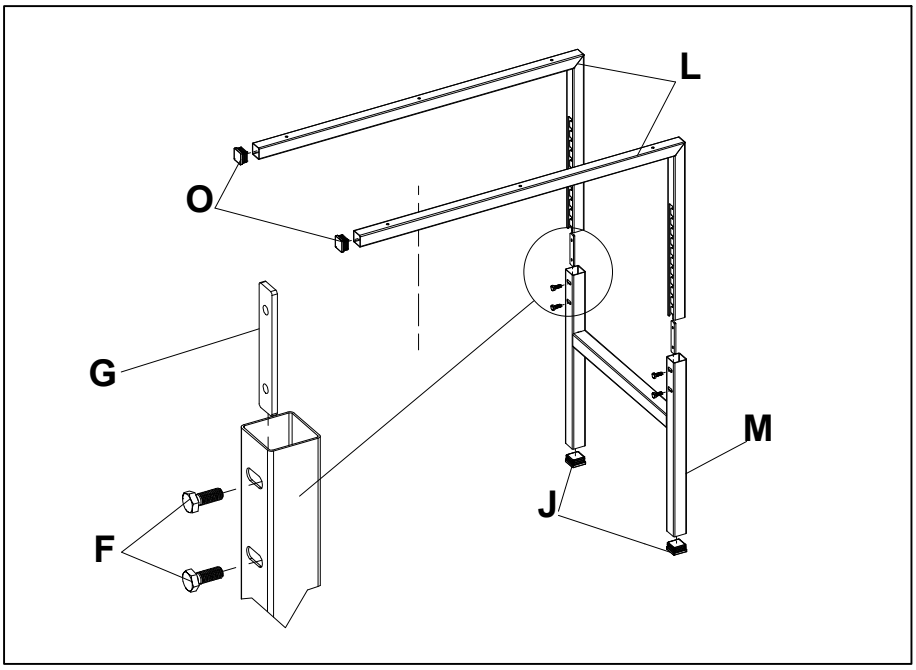

Установить заглушки **O** на рамы стола дополнительного **L** и заглушки **J** на раму продольную дополнительную **M**.
Установить рамы стола дополнительного в раму продольную дополнительную на требуемой высоте, наживив гайки **G** на болты **F** (M8x20).

3.4. Установка рамы дополнительной

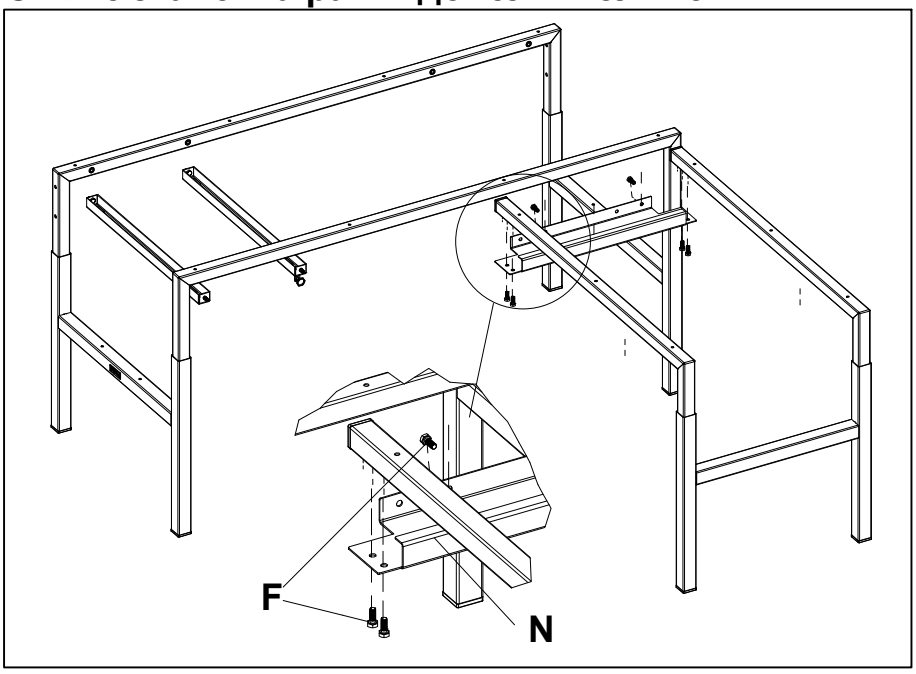

При наличии рамы дополнительной состыковать её с рамой основной при помощи кронштейна **N** и болтов **F** (M8x20). Болты наживить.

3.5. Установка столешницы

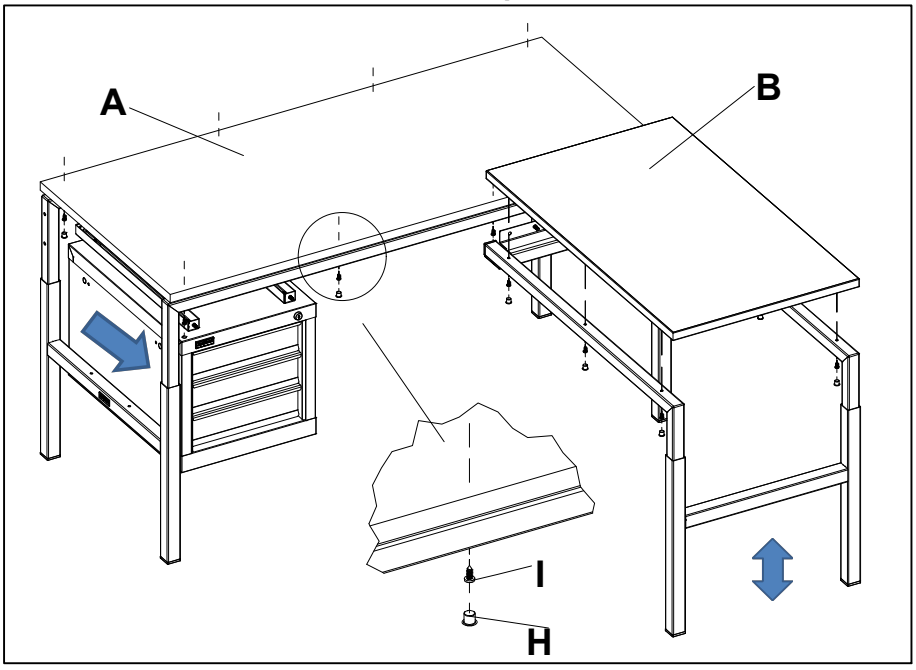

Установить столешницу **A** и столешницу дополнительную **B** (при наличии) с помощью саморезов **I** (5,5x16).
Установить заглушки **H** в отверстия в раме.
После монтажа столешниц выдвинуть вперёд тумбу инструментальную и установить её заподлицо с рамой.
Протянуть весь крепёж.

3.6. Установка экрана, консолей и короба для коммуникаций

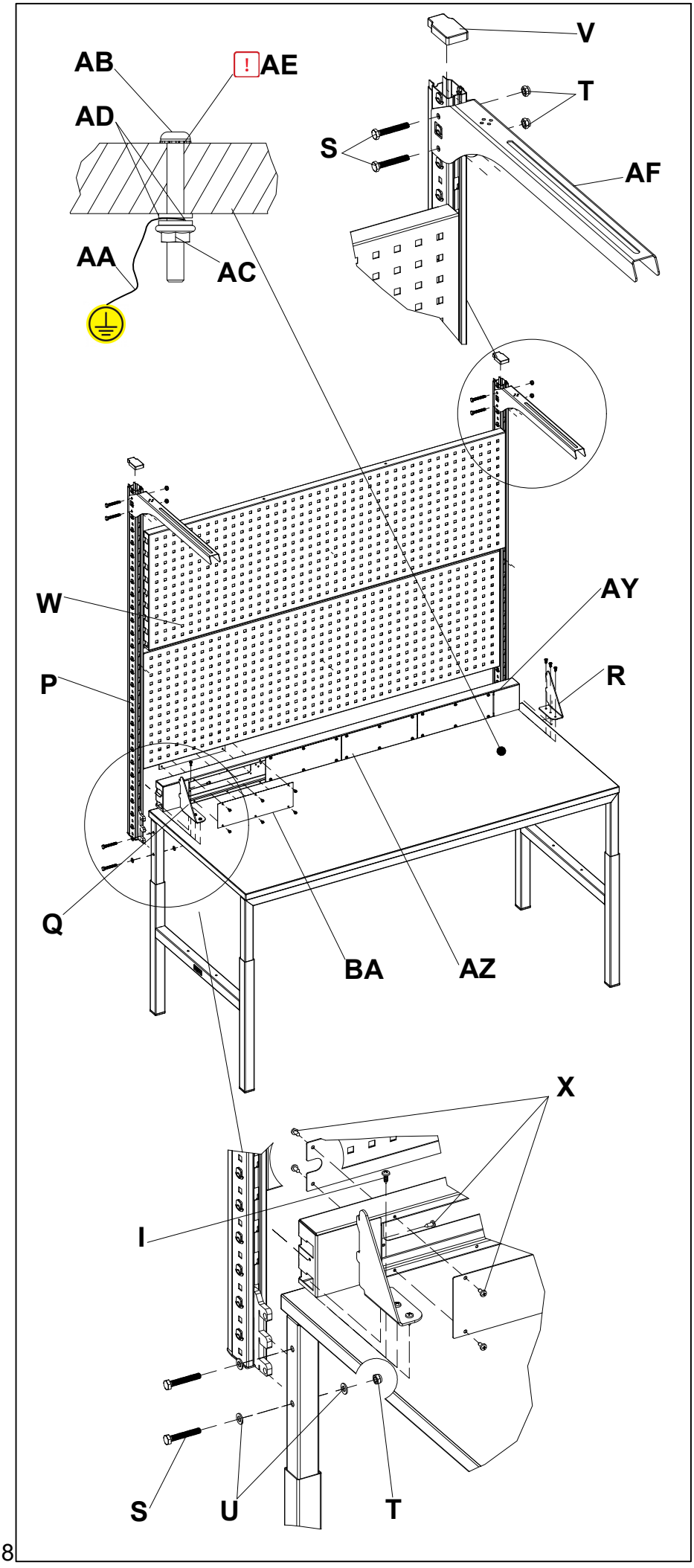

Установить заглушки **V** на стойки экрана **P**. Установить зацепы стоек экрана в отверстия на задней стороне рамы и зафиксировать с помощью болтов **S** (M8x50), шайб **U** и гаек **T**.
Короб для коммуникаций **AY** установить в зацепы стоек, затем зафиксировать стопорными саморезами **X** (4,8x13) в двух местах.
Установить необходимые элементы в короб для коммуникаций. При установке экранов **W** монтировать сначала нижний экран, затем верхний (при наличии).
Завести экран спереди в зацепы стоек.
Зафиксировать каждый экран двумя стопорными саморезами **X** (4,8x13).
Установить упоры **Q** и **R** с помощью саморезов **I** (5,5x16).
Установить консоли **AF** на стойки экрана при помощи болтов **S** (M8x50) и гаек **T**.
Заземление столешницы и других рабочих поверхностей должно производиться согласно требованиям ГОСТ Р 53734.5.1-2009 (МЭК 61340-5-1:2007).
Для установки комплекта заземления необходимо просверлить отверстие в столешнице Ø6. Затем вставить в него винт **AB** (M6x50) через шайбу стопорную **AE** с верхней лицевой стороны столешницы, а также установить с тыльной нижней стороны столешницы провод заземления **AA** через две шайбы **AD**, зафиксировав его гайкой **AC**.

3.7. Установка перекладины-направляющей

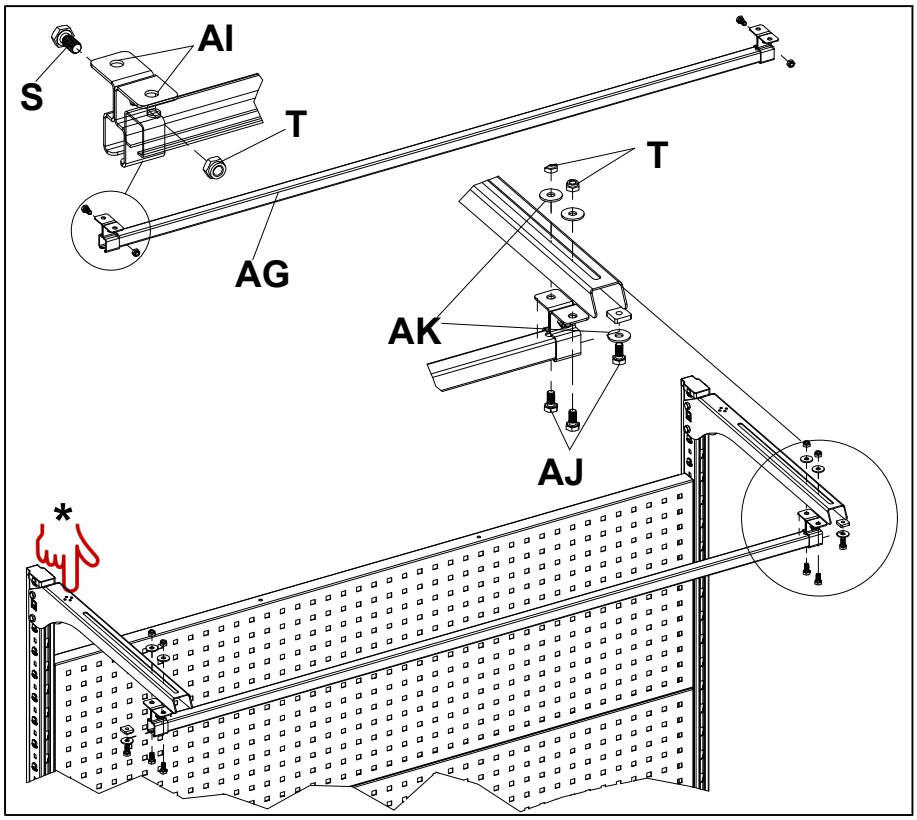

Установить кронштейны **AI** на перекладину-направляющую **AG** в двух местах при помощи болтов **S** (M8x50) и гаек **T**.
Установить кронштейны вместе с перекладиной-направляющей на консоли при помощи болтов **AJ** (M8x16), гаек **T** и шайб **AK**.
Установить ограничители на перекладину-направляющую, наживив болты **AJ** (M8x16) и шайбы **AK** на пластины **AL**.
На консоли предусмотрены отверстия под хомуты и заземление *.

3.8. Установка светильника

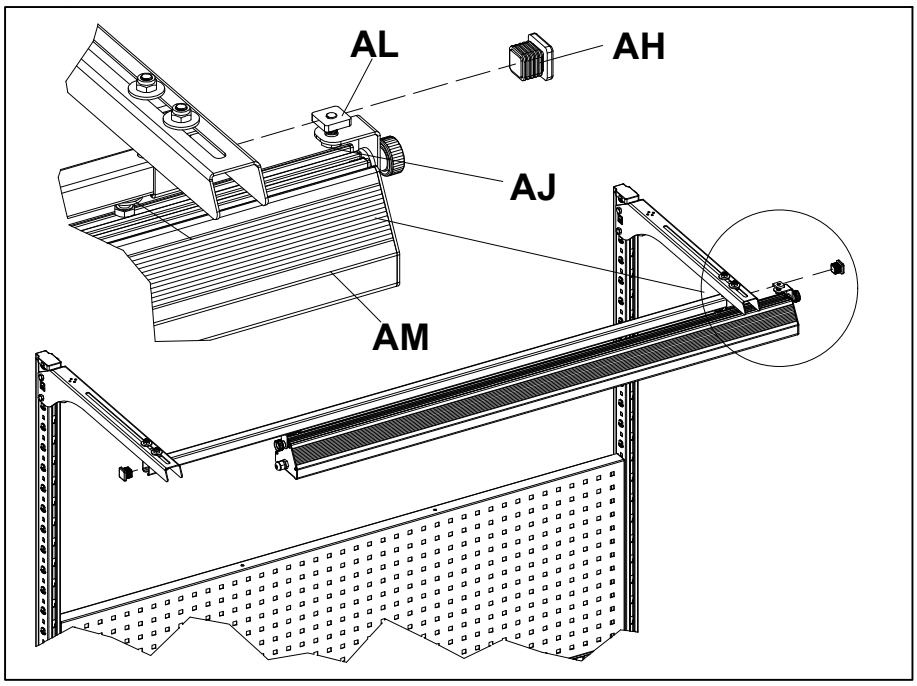

Наживить болты **AJ** (M8x16) и пластины **AL** на светильник **AM**.
Завести светильник в перекладину-направляющую.
Установить заглушки **AH** с обоих торцов перекладины-направляющей.
Протянуть весь крепёж.

3.9. Сборка полки на экран

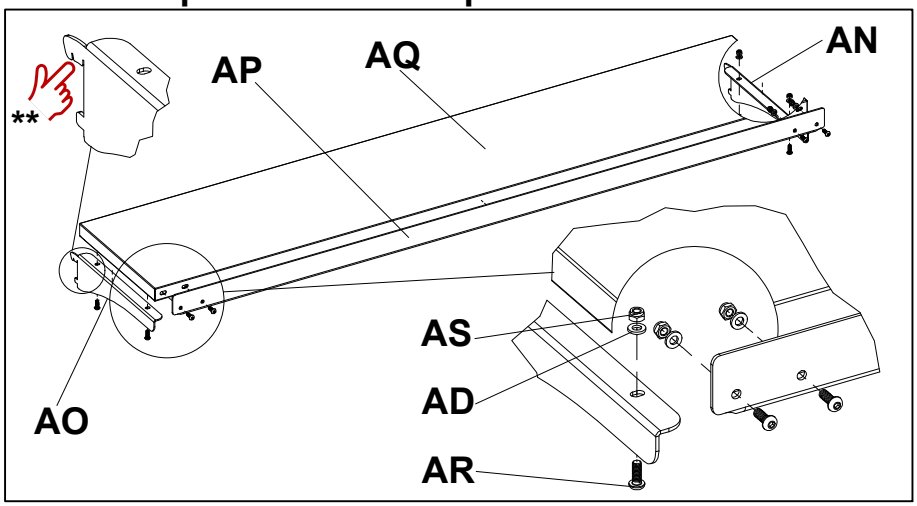

Установить кронштейны **AN, AO** и упор **AP** на полку **AQ** при помощи винтов **AR** (M6x16), шайб **AD** и гаек **AS**.
Установить полку на стойки экрана прямо или под углом 15° используя необходимые пазы на упорах **.

4. Нагрузки

Наименование	Максимально допустимая равномерно распределённая нагрузка
СР-М Столешница	300 кг
ВС Экран	100 кг (включая нагрузку на консоль и аксессуары)
ВС Полка на экран	40 кг
Консоль	15 кг

5. Характеристики

Габаритные размеры			
Наименование	Высота, мм	Ширина, мм	Глубина, мм
СР-М Стол монтажный	665 min 965 max шаг 30	1035 1535 2035	690 890
СР-М-100/150/200 (/90) Столешница	25 (27,4)	1035 1535 2035	690 (890)
СР-М Столешница доп.	25	570	990
ВЛ-003 Тумба подвесная ESD	400	412	600
СР-М Стойка экрана 850/1430 ESD	852 1434	33	62
ВС Экран 100/150/200 ESD	476	966 1466 1966	35
ВС Короб для коммуникаций 100/150/200 ESD	105	966 1466 1966	52
Перекладина-направляющая 100/150/200	25	1000 1500 2000	25
Консоль ESD	105	39	582
Светильник светодиодный ДиКом 30.01.700/ 60.01.1300	77	750 1350	94
ВС Полка на экран 100/150/200 ESD	120	1000 1500 2000	330
Электропанель на экран	77	483	108
ВС Экран 100/150/200 Панель облицовочная ESD	476	961 1461 1961	50
ВС Короб 100/150/200 Панель облицовочная ESD	105	961 1461 1961	33

6. Гарантии изготовителя

6.1. Изготовитель гарантирует исправную работу СР-М Стола монтажного при условии соблюдения Пользователем правил транспортировки, хранения, установки и эксплуатации.

6.2. Гарантия - 3 года со дня продажи.

6.3. Гарантийный ремонт производится при наличии документов, подтверждающих покупку.

Внимание!

6.4. В случае нарушения работоспособности изделия по вине Пользователя (при механических повреждениях элементов, неправильной установке и эксплуатации, при использовании стола не по назначению) гарантии не сохраняются.

6.5. При обнаружении дефектов производственного характера стол необходимо вернуть продавцу для обмена. Обмен производится при наличии документов, подтверждающих покупку.