ДиКом Завод металлической мебели и стеллажей

dikom.ru

ПАСПОРТ

Шкаф инструментальный
ДиКом TS-050, TS-052

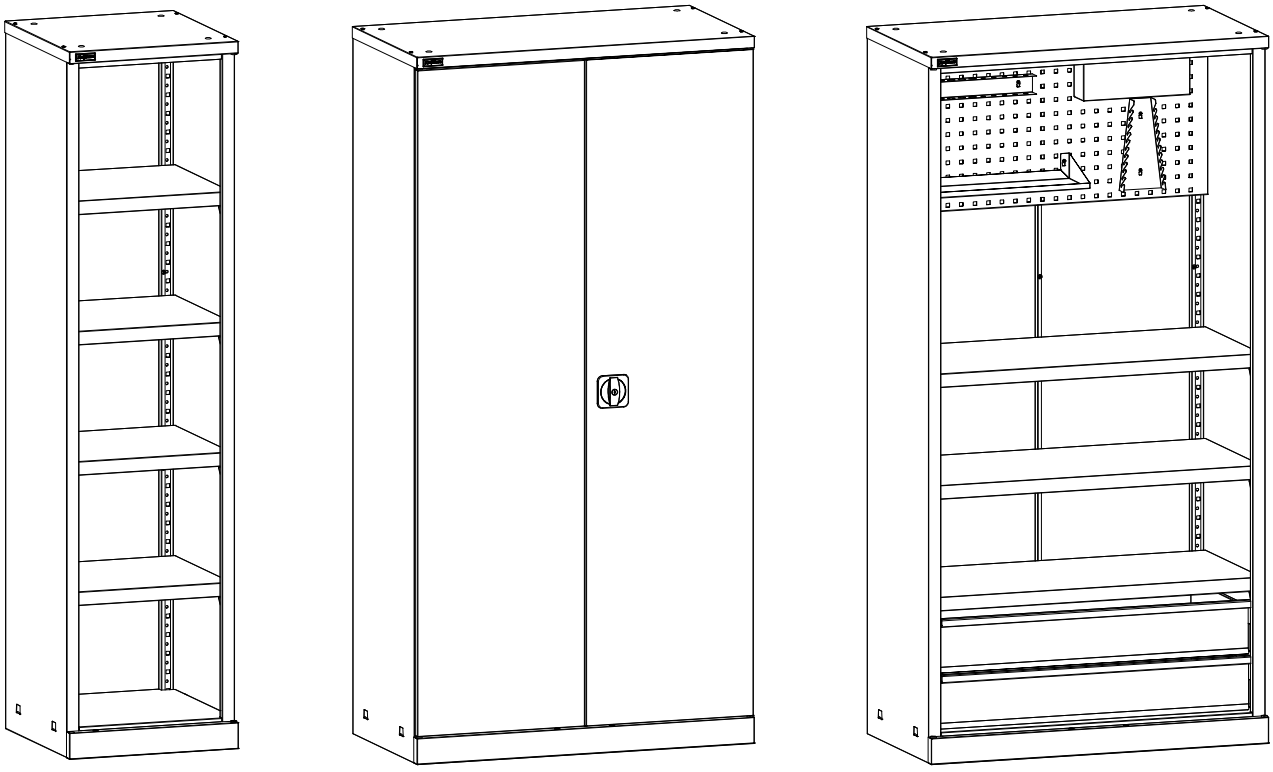

Дата _____ Контролёр ОТК_____ Упаковщик_____
изготовления

Санкт-Петербург

1. Общие сведения

1.1. Шкаф инструментальный ДиКом TS-050, TS-052 представляет собой сборно-разборную конструкцию. Предназначен для производственных предприятий, ремонтных мастерских, гаражей и т.д. Используется для хранения инструмента и оснастки. Изготовлен по ТУ 31.09.11.190-004-71434239-2020, ГОСТ Р 58864-2020.

1.2. Максимально допустимые равномерно распределённые нагрузки:
Корпус шкафа TS-050, TS-052 (включая наполнение) - **500 кг**
TS Полка - **60 кг**
TS Ящик - **35 кг**
TS Экран - **50 кг**

1.3. Изготовитель: ООО "ДиКом-Сервис".
Адрес: Россия, 196655, г. Санкт-Петербург,
Колпино, Сапёрный переулок, дом 3.
Электронный адрес: www.dikom.ru, www.shop.dikom.ru.

1.4. Предприятие-изготовитель оставляет за собой право вносить изменения в конструкцию изделия, не ухудшающие его потребительские свойства. При этом возможны изменения характеристик и комплекта поставки.

2. Комплект поставки

2.1. Шкаф инструментальный ДиКом TS-050, TS-052

№	Наименование	TS-050	TS-052	Изображение
A	Стенка задняя	1	-	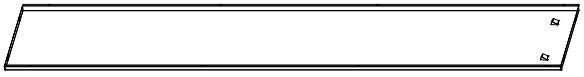
B	Стенка задняя левая	-	1	
C	Стенка задняя правая	-	1	
D	Боковина левая	1	1	
E	Боковина правая	1	1	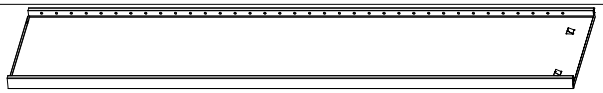
F	Крышка	1	1	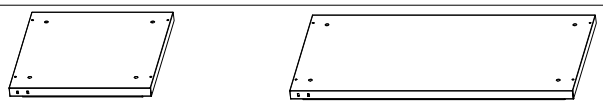
G	Днище	1	1	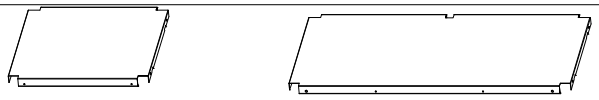
H	Панель крепёжная	1	1	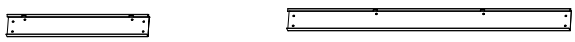
I	Панель нижняя	1	1	
J	Дверь	1	-	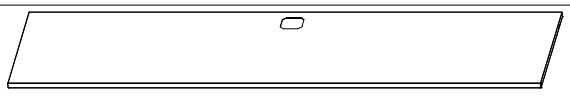
K	Дверь левая	-	1	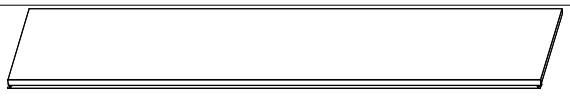
L	Дверь правая	-	1	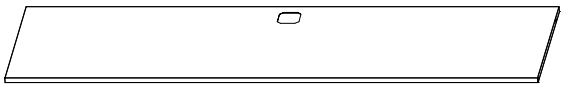
M	Тяга	2	2	

N	Замок-ручка	1	1		U	Демпфер	2	-	
O	Петля пластиковая	2	4	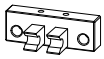	V	Упор резиновый двусторонний	-	2	
P	Ось	2	4	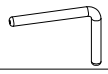	W	Саморез 4,2x9,5	4	8	
Q	Втулка	2	4		X	Саморез 5,5x16	14	18	
R	Фиксатор направляющей	4	6		Y	Винт M4x10	4	4	
S	Заглушка 12	6	4		Z	Винт M6x12	2	4	
T	Лейбл "ДиКом"	1	1		AA	Гайка-барашек M4	4	4	
					AB	Гайка M6	2	4	
					AC	Шайба 6	2	4	

2.2. TS-050, TS-052 Полка

№	Наименование	Кол-во	Изображение
AD	Полка	1	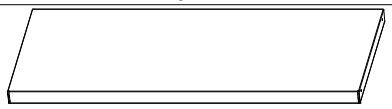
AE	Опора	4	

2.3. TS-050, TS-052 Экран

№	Наименование	Кол-во	Изображение
AF	Экран	1	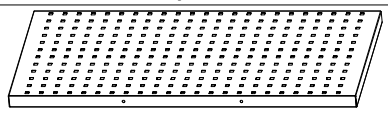

2.4. TS-050, TS-052 Ящик

№	Наименование	Кол-во	Изображение
AG	Ящик	1	
AH	Кронштейн ящика левый	1	 **ВНИМАНИЕ!**
AI	Кронштейн ящика правый	1	
AJ	Комплект направляющих	1 комплект	
AK	Винт M5x12	8	
AL	Заклёпка резьбовая M5	8	

2.5. Навесные аксессуары на экран

№	Наименование	Изображение
AM	TS Полка навесная на экран A4	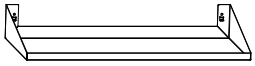 **W** Саморез 4,2x9,5 - 2 шт.
AN	TS Полка навесная на экран	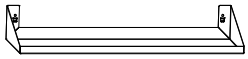 **W** Саморез 4,2x9,5 - 2 шт.
AO	TS Лоток навесной на экран A4	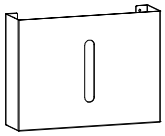 **W** Саморез 4,2x9,5 - 2 шт.
AP	TS Лоток навесной на экран	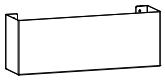 **W** Саморез 4,2x9,5 - 2 шт.
AQ	TS Держатель для полотенец	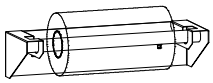 **W** Саморез 4,2x9,5 - 2 шт.
AR	TS Держатель для ключей	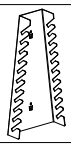 **W** Саморез 4,2x9,5 - 2 шт.
AS	TS Держатель для отвёрток	 **W** Саморез 4,2x9,5 - 2 шт.
AT	TS Полка навесная на экран под папку	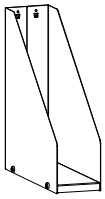 **W** Саморез 4,2x9,5 - 2 шт.
AU	TS Крючок навесной на экран	 **W** Саморез 4,2x9,5 - 1 шт.
AV	TS Крючок навесной на экран с уклоном	 **W** Саморез 4,2x9,5 - 1 шт.

3. ИНСТРУКЦИЯ ПО СБОРКЕ

3.1. Сборка стенок задних

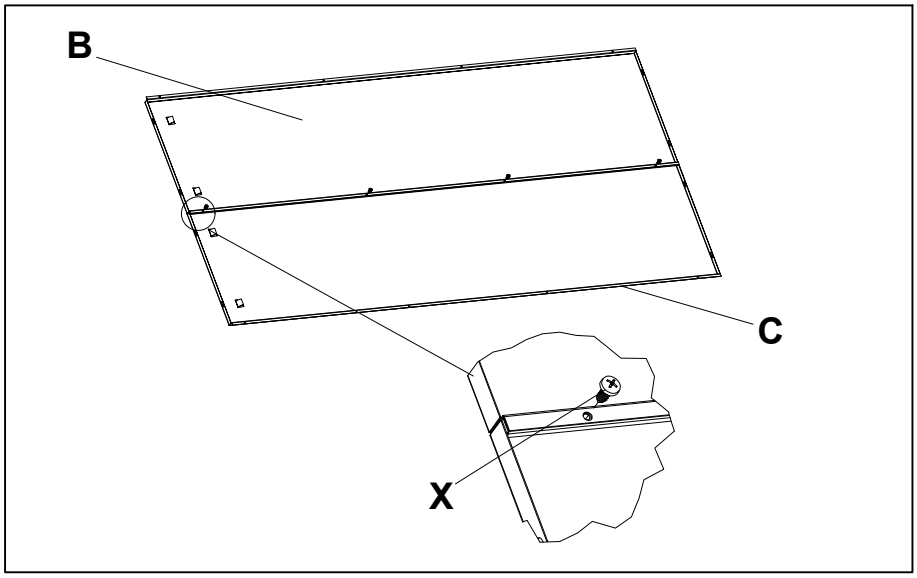

Соединить стенки задние **B, C** при помощи саморезов **X** (5,5x16).

3.2. Установка стенок боковых

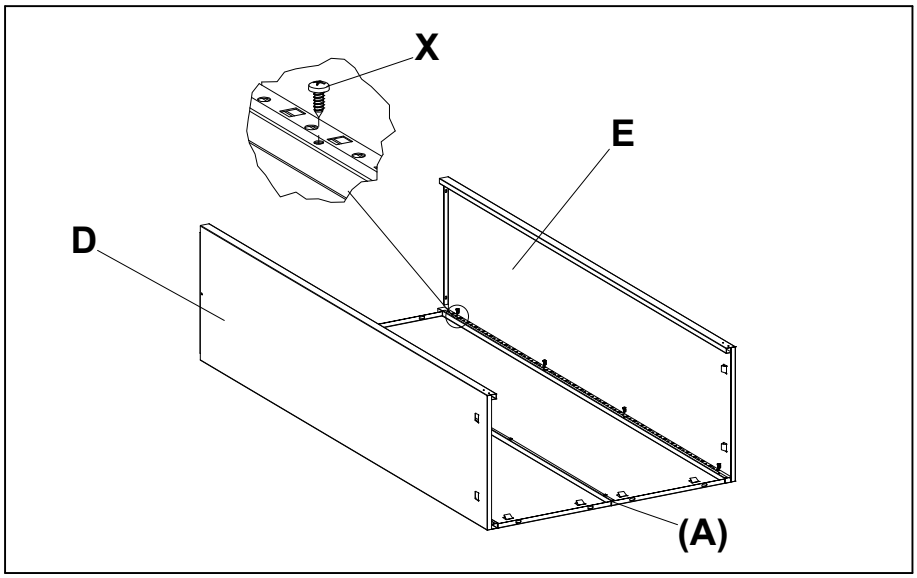

Установить стенки боковые **D, E** на стенки задние **B, C (A)** при помощи саморезов **X** (5,5x16).

3.3. Установка крышки

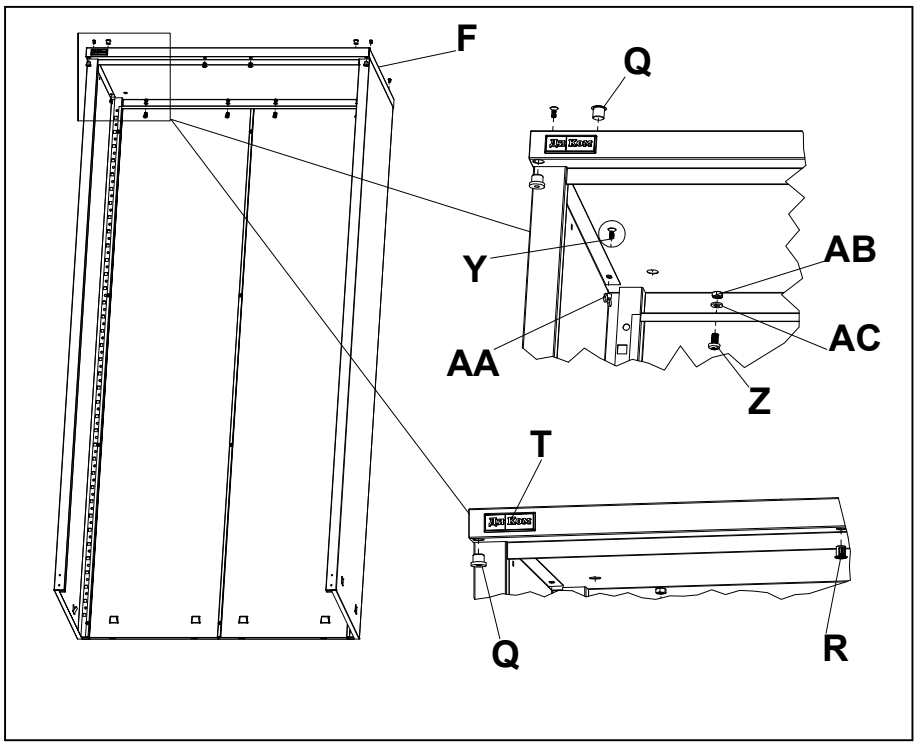

Установить крышку **F** при помощи винтов **Y** (M4x10) и гаек **AA**, а также винтов **Z** (M6x12), шайб **AC** и гаек **AB.**
Вставить в отверстия в крышке втулки **Q,** фиксаторы направляющей **R,** заглушки **S** и лейбл "ДиКом" **T.**

3.4. Установка панели крепёжной

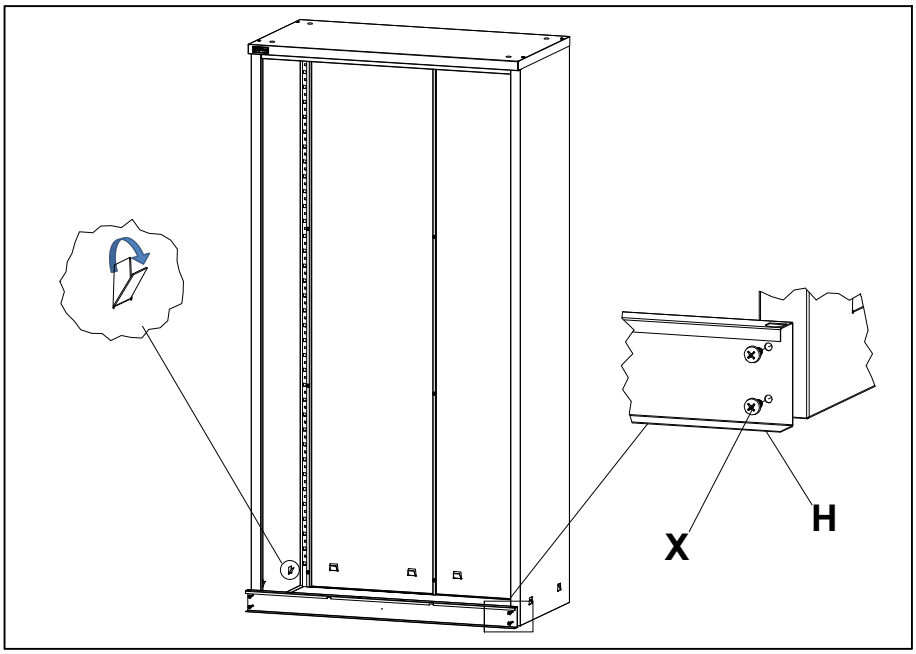

Установить панель крепёжную **H** при помощи саморезов **X** (5,5x16). Отогнуть внутрь зацепы на боковых и задних стенках.

3.5. Установка днища

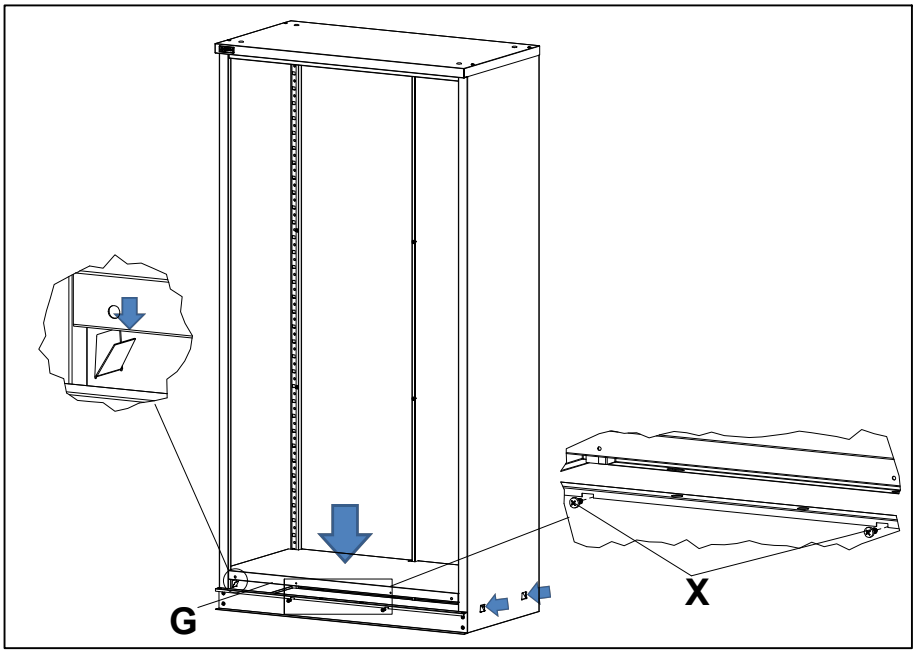

Завести днище **G** в отогнутые зацепы. Затем зафиксировать его на панели крепёжной при помощи саморезов **X** (5,5x16).

3.6. Установка панели нижней

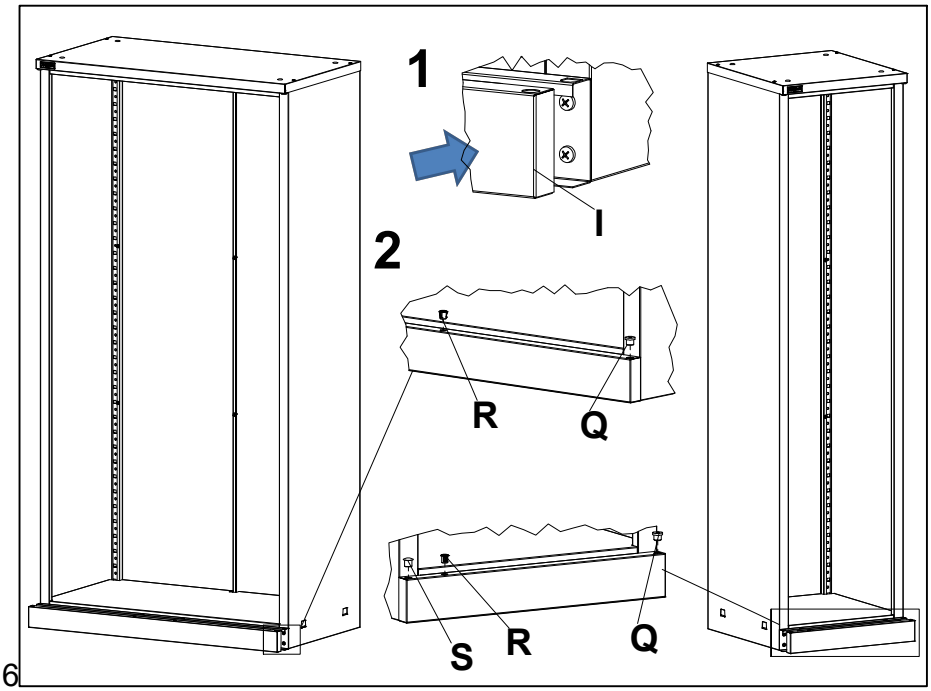

Установить панель нижнюю **I** на панель крепёжную, а затем установить на неё втулки **Q,** фиксаторы направляющей **R** и при сборке шкафа TS-050 - заглушки **S.**

3.7. Установка ящика

1

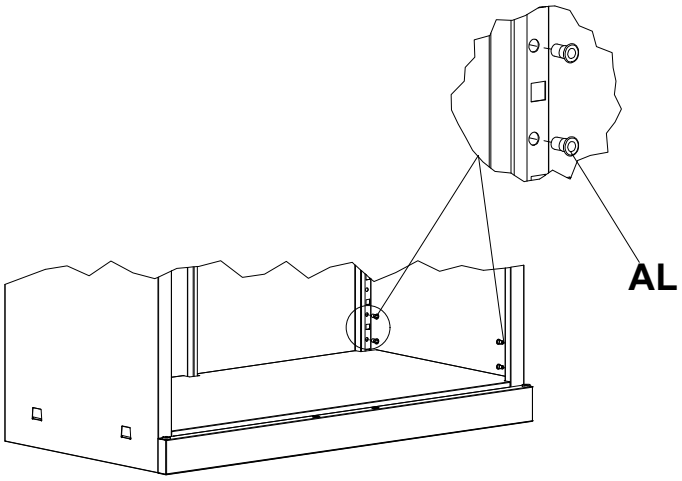

2

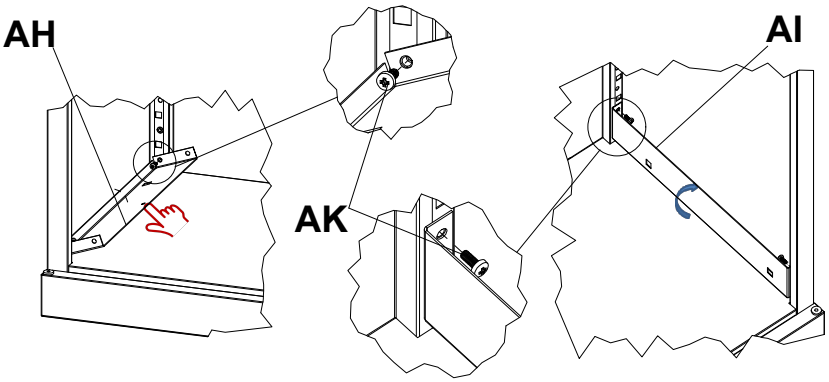

3

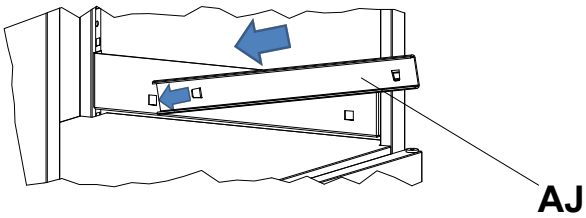

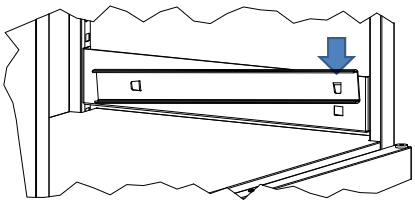

4

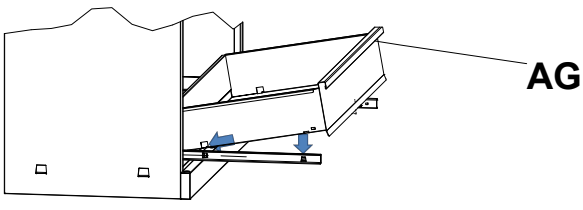

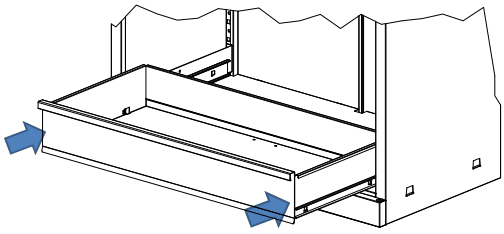

1) Установить заклёпки **AL** в отверстия на стенках боковых.

2) Установить кронштейн левый **AH** (отмечен □) и правый **AI**, зафиксировав их винтами **AK** (M5x12).

3) Установить направляющие **AJ** в пазы кронштейнов.

4) Завести ответные отверстия ящика **AG** в зацепы направляющих, установив его в корпус шкафа.

3.8. Установка полок

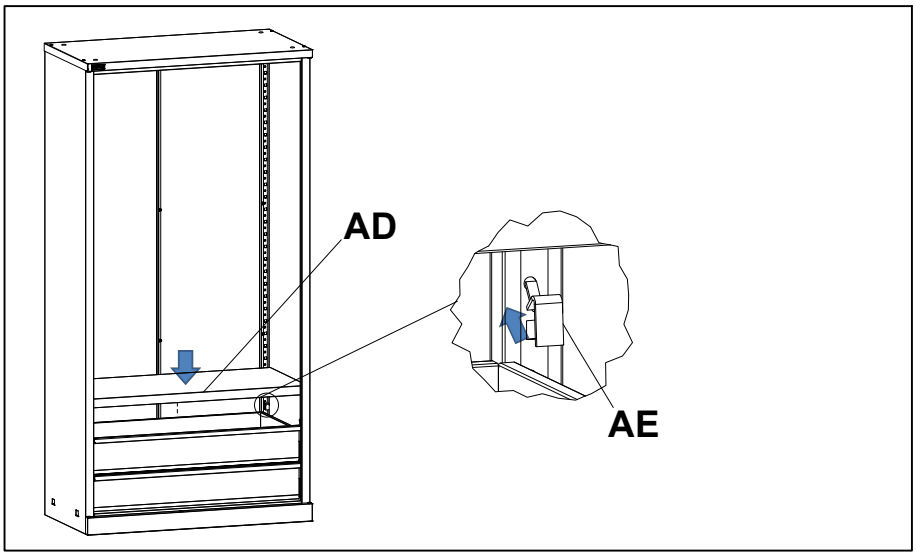

Завести опоры **AE** в круглые отверстия на боковинах. Установить полку **AD** на опоры.

3.9. Установка экрана

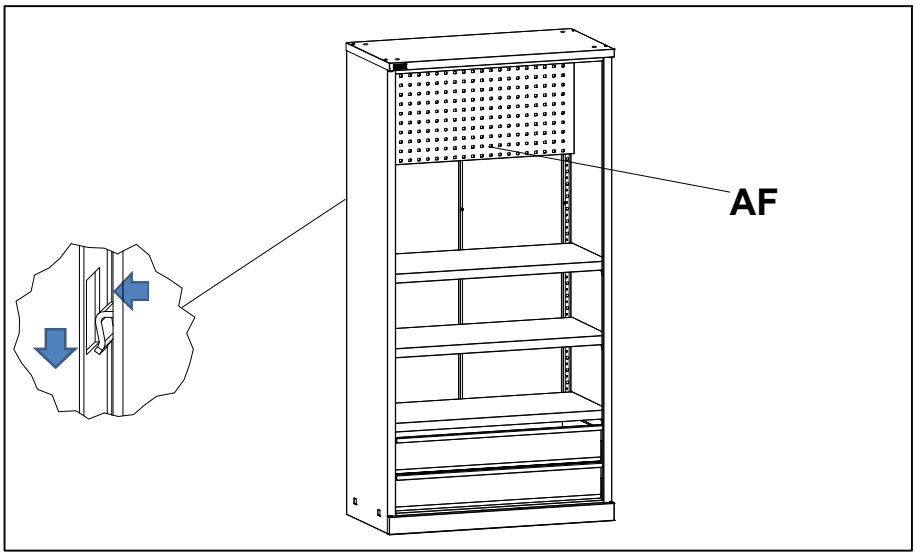

Для установки экрана **AF** завести его зацепы в прямоугольные отверстия на боковинах.

3.10. Сборка дверей

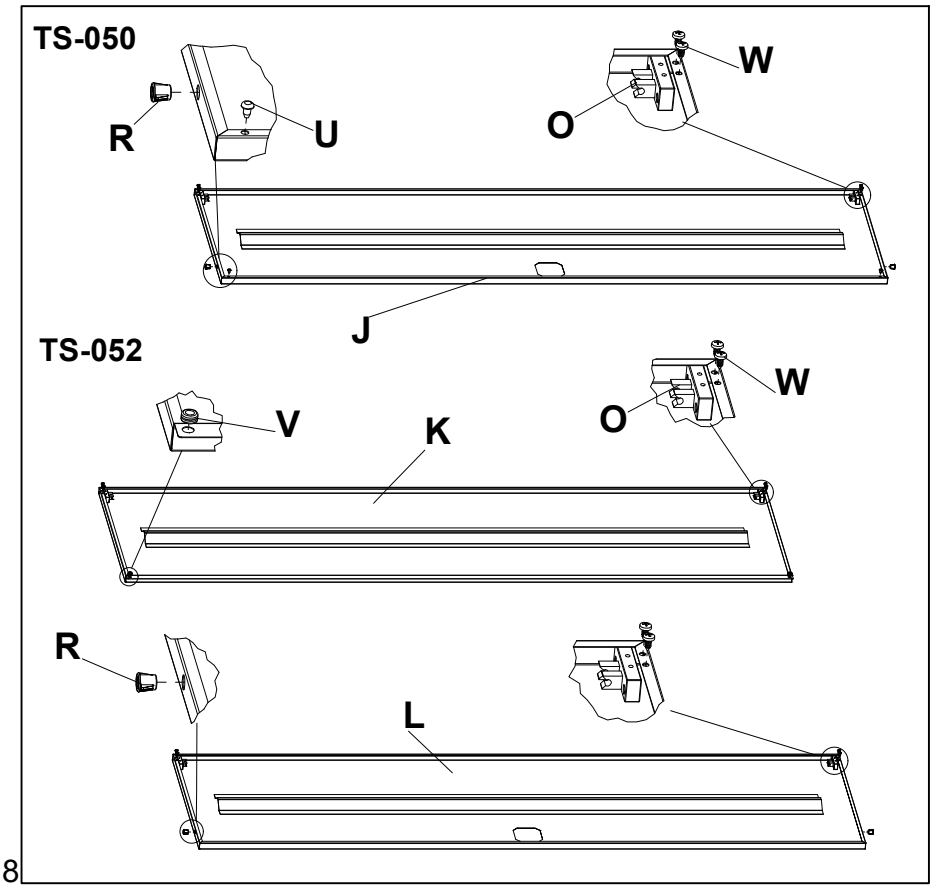

Установить петли пластиковые **O** на двери при помощи саморезов **W** (4,2x9,5).

TS-050. Установить на дверь **J** фиксаторы направляющей **R** и демпферы **U.**

TS-052. На дверь левую **K** установить упоры резиновые двусторонние **V**, а на дверь правую **L** - фиксаторы направляющей **R.**

3.11. Установка дверей

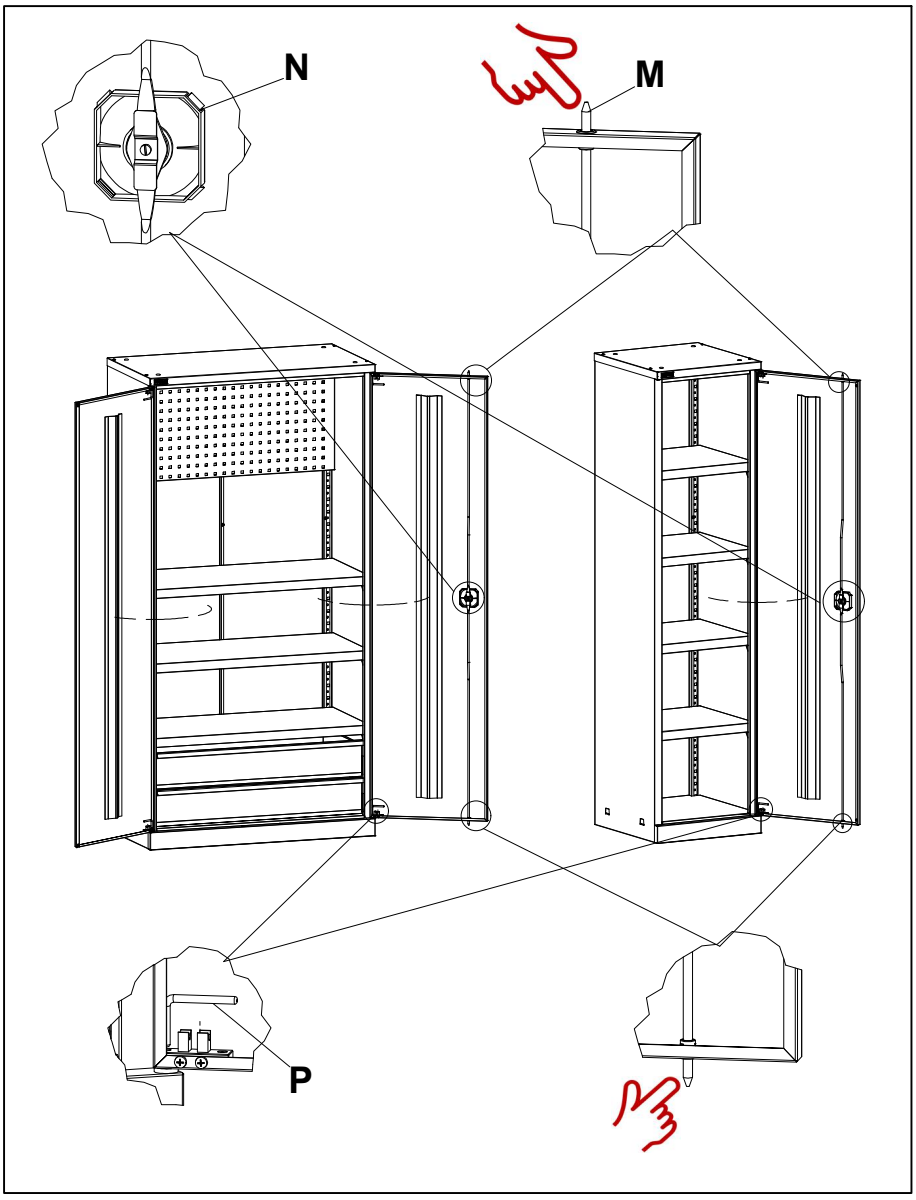

Установить замок **N** и тяги **M** на дверь, зафиксировав тяги на замке в положении "закрыто".
Установить двери во втулки на корпусе шкафа с помощью осей **P.**

3.12. Установка аксессуаров на экран

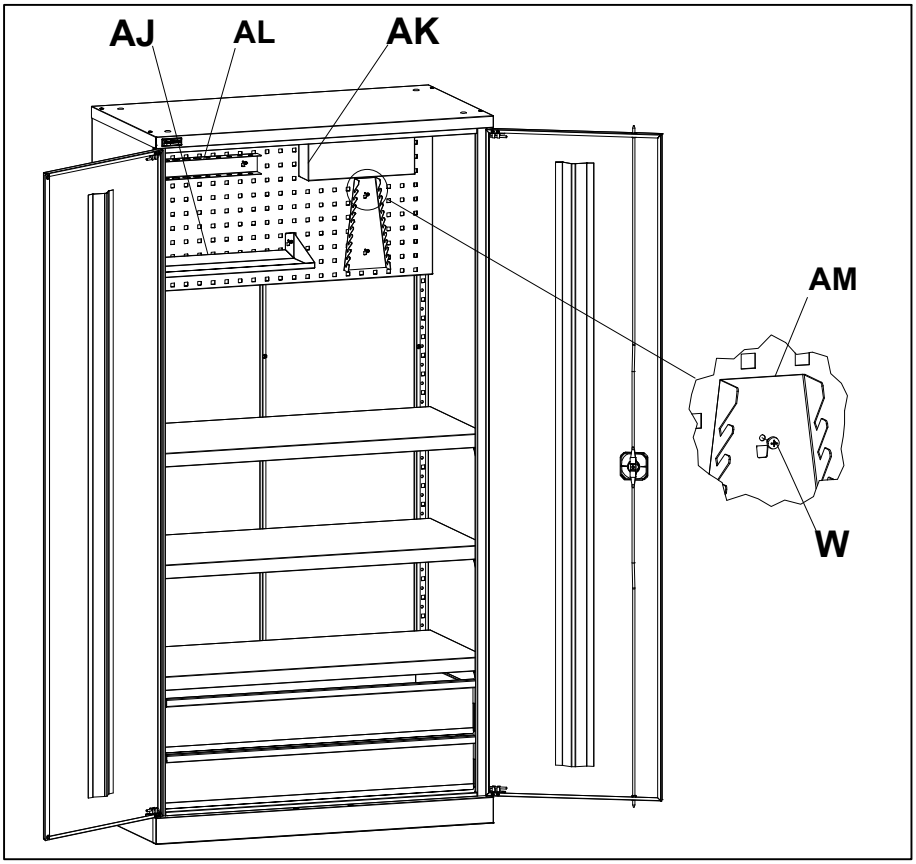

Аксессуары на экран **AM, AN, AO, AP, AQ, AR, AS, AT, AU, AV** устанавливаются на экран при помощи зацепов.
Завести зацепы в отверстия экрана, затем установить стопорные саморезы **W** (4,2x9,5).

4. Требования по безопасности



ВНИМАНИЕ! Заполнение ящиков осуществлять **снизу вверх**!

Нагрузки

Наименование	 Максимально допустимая равномерно распределённая нагрузка
TS Шкаф инструментальный	500 кг
TS Полка	60 кг
TS Ящик	35 кг
TS Экран	50 кг

5. Характеристики

Габаритные размеры основных элнментов			
Наименование	Высота, мм	Ширина, мм	Глубина, мм
Шкаф TS-050	1900	475	500
TS-050 Полка	37	469	435
TS-050 Ящик	125 (внутр.)	370 (внутр.)	405 (внутр.)
TS-050 Экран	449	458	35
Шкаф TS-052	1900	950	500
TS-052 Полка	37	944	435
TS-052 Ящик	125 (внутр.)	845 (внутр.)	405 (внутр.)
TS-052 Экран	449	933	35
TS Полка навесная на экран А4	69	452	250
TS Полка навесная на экран	69	452	160
TS Лоток навесной на экран А4	224	300	75
TS Лоток навесной на экран	110	300	75
TS Держатель для полотенец	91	384	125
TS Держатель для ключей	244	120	35
TS Держатель для отвёрток	50	384	35
TS Полка навесная на экран под папку	325	92	302
TS Крючок навесной на экран	63	25	55
TS Крючок навесной на экран с уклоном	63	25	55

6. Гарантии изготовителя

6.1. Изготовитель гарантирует исправную работу шкафа инструментального при условии соблюдения Пользователем правил транспортировки, хранения, установки и эксплуатации.

6.2. Гарантия - 3 года со дня продажи.

6.3. Гарантийный ремонт производится при наличии документов, подтверждающих покупку.

Внимание!

6.4. В случае нарушения работоспособности изделия по вине Пользователя (при механических повреждениях элементов, неправильной установке и эксплуатации, при использовании изделия не по назначению) гарантии не сохраняются.

6.5. При обнаружении дефектов производственного характера шкаф необходимо вернуть продавцу для обмена. Обмен производится при наличии документов, подтверждающих покупку.

7. Варианты внутренней комплектации шкафов TS

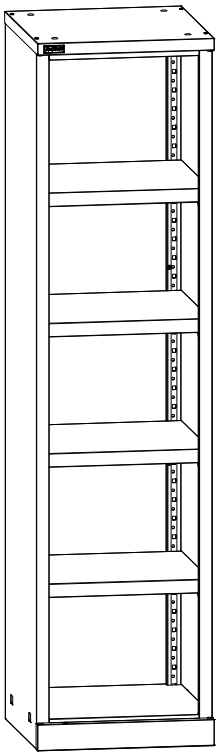

TS-050-01

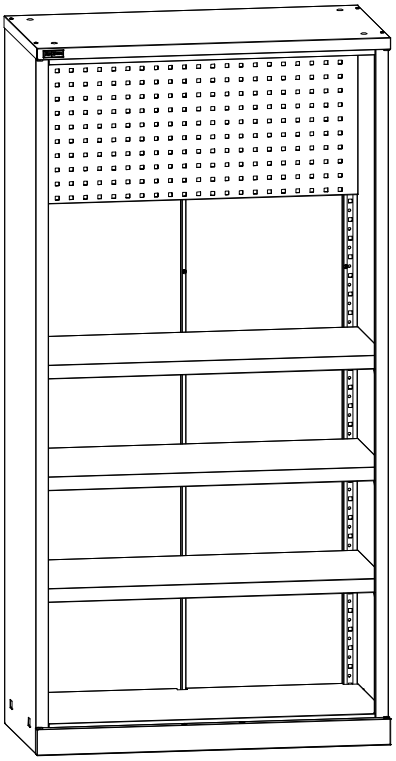

TS-052-01

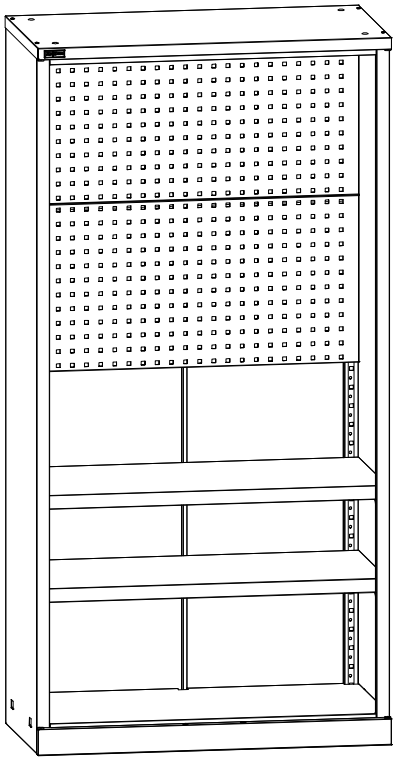

TS-052-02

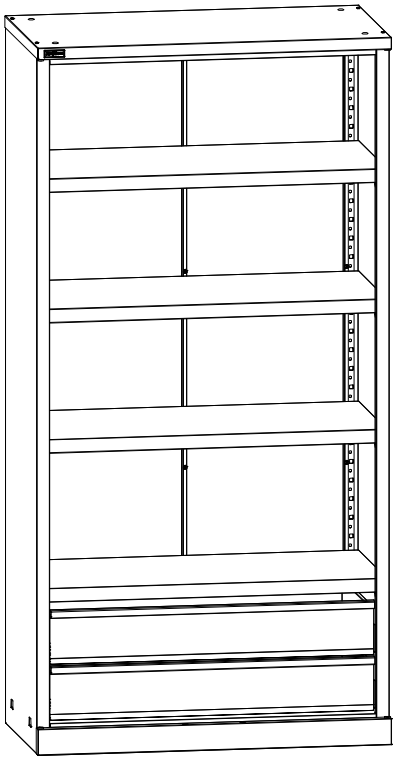

TS-052-03

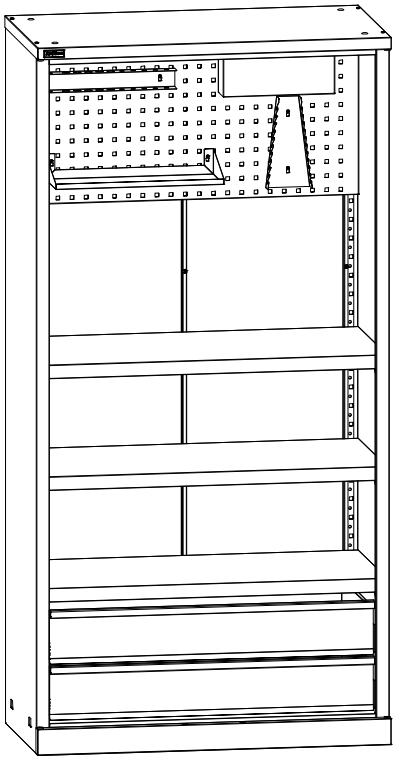

TS-052-04